車輌チェックシート

在庫番号	B3829	初度登録 S・(H)・R 26年 12月		車名	日野
車台番号	FW1EZE-10345	コーション	(有) 無	型 式	QPG-FW1EZEG
走行距離	1,071,451 km	タコグラフ	(無) 一体 別体 その他 年		
入庫時ナンバー	有 (無)	登録歴	自 (営) レ 不明	最大積載量	13,300 kg
車検有効期限	R 年 月 日 (抹消) 切れ			リサイクル	12,870円
エンジン	360 馬力 265 kw	型式 E13C		気筒数 3 4 5 (6) 8 他 ( )	

ターボ	(有) 無	エンジンオイル量	多 (普) 少	水混入	有 (無)	エンジン油漏れ 有 (無)
ラジエター量	多 (普) 少	オイル混入	有 (無)	漏れ	有 (無)	サビ 有 (無)

ミッション	(MT) AT 7 速	油漏れ	有 (無)	異音	有 (無)	リターダー	(有) 無
クラッチ	(有) 無 ☐2ペダル ☑3ペダル	油漏れ	有 (無)	異音	有 (無)		

デフ	油漏れ	有 (無)	異音	有 (無)

フレーム	サビ 腐食 無 (少) 多	フレーム番号	(鮮明) 不鮮明	
サスペンション	☐リーフ ☑エアサス (後輪) 総輪			

シャシ	☐保証書 ☑取扱説明書 ☑記録簿	架装	☐保証書 ☐取扱説明書

メインキー	1 本 サブ 2 本 ☐イモビ ☐キーレス ☐スマート	ボデー 0 本	タンク 0 本	アド 0 本
ヘッドライト	☐LED ☑HID ☐ハロゲン	エアコン	☐AC ☑AAC ☐C ☐無	
キャブ内	☐シート破れ ☑タバコ焦げ			
ETC	☑1.0 ☐2.0 ☐無	バックカメラ	☑カラー ☐モノクロ ☐無	
ミラー格納	☑左 ☐右 ☐無	☐ナビ ☐TV ☑ラジオ ☐ドラレコ		

☑集中ロック ☐アイドリングストップ ☑坂道発進 ☑軽減ブレーキ ☑車線逸脱 ☑ふらつき

☑オートクルーズ

ショートキャブ

株式会社 安城トラックセンター 点検者① (前道) ② / ③ / ④ / ⑤ /

☐未使用車 形状 ウイング ボデーメーカー トランテックス (HFW2H-LJABBD)

燃料タンク 200 +200 アドブルー (有) 無 バッテリー 12V (24V)

荷台内寸法(mm) L 10,000 W 2,400 H 2,680 門幅 2,260 門高 2,500

フロントガラス 良好 飛石有 (3 所) 要交換 点キズ有

ラッシングレール 2段、内フック 9対、インターロック、ウイングスイッチ前後有

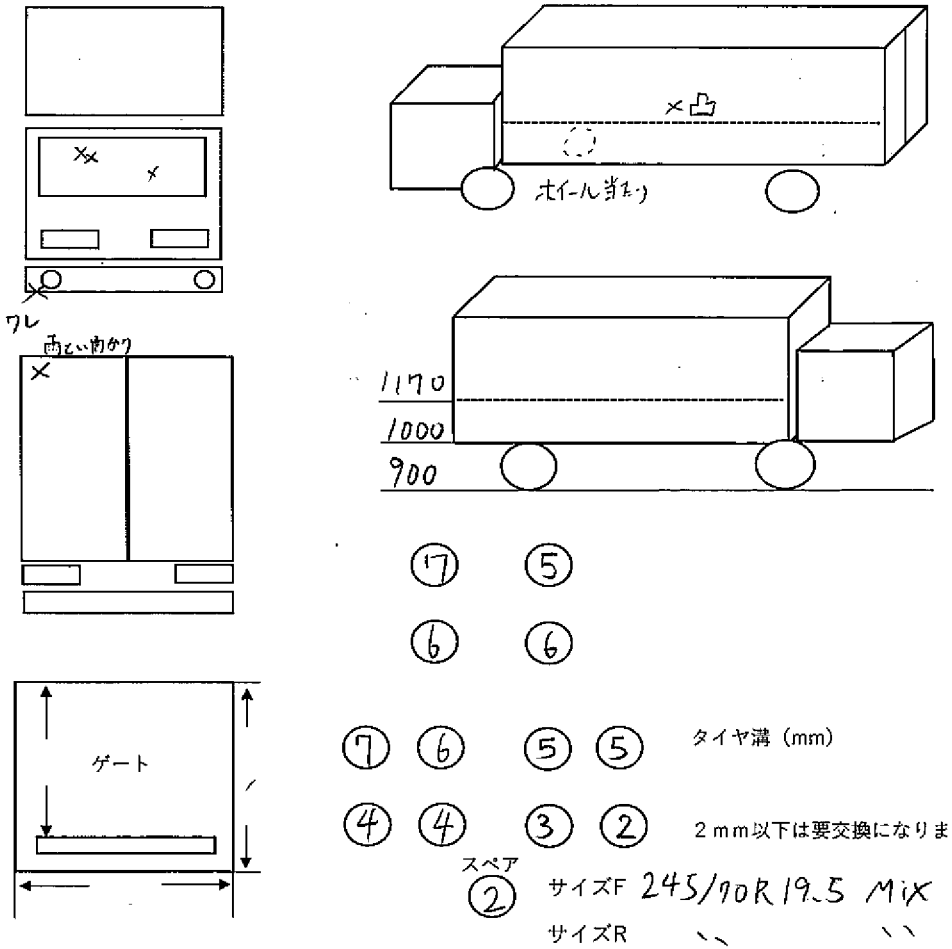

7	5			
6	6			
7	6	5	5	タイヤ溝 (mm)
4	4	3	2	2mm以下は要交換になります。

スペア 2 サイズF 245/70R19.5 Mix

サイズR 〃 〃

参考とし、現車を優先させていただきます