車輌チェックシート

在庫番号	M00578	初度登録 S・H・(R) 2 年 8 月		車名	三菱
車台番号	FEB80-572859	コーション	(有) 無	型 式	TPG-FEB80
走行距離	210,535 km	タコグラフ	(無) 一体 別体 その他 年		
入庫時ナンバー	(有) 無	登録歴	自 (営) レ 不明	最大積載量	3000 kg
車検有効期限	R 7 年 8 月 26 抹消 切れ			リサイクル	8,830 円
エンジン	150 馬力 110 kw	型式 4P10		気筒数	3 (4) 5 6 8 他 ( )

ターボ	(有) 無	エンジンオイル量	多 (普) 少	水混入	有 (無)	エンジン油漏れ	有 (無)
ラジエター量	多 (普) 少	オイル混入	有 (無)	漏れ	有 (無)	サビ	有 (無)

ミッション	(M) AT 5 速	油漏れ	有 (無)	異音	有 (無)	リターダー	有 (無)
クラッチ	(有) 無 □2ペダル ☑3ペダル			油漏れ	有 (無)	異音	有 (無)

デフ	油漏れ	有 (無)	異音	有 (無)	

フレーム	サビ 腐食 無 (少) 多	フレーム番号	(鮮明) 不鮮明
サスペンション	☑リーフ □エアサス 後輪 総輪		

シャシ □保証書 □取扱説明書 □記録簿　架装 □保証書 □取扱説明書

メインキー 2本 サブ 本 ☑イモビ ☑キーレス □スマート ボデー 無 本 タング 2 本 アド 無 本

ヘッドライト □LED □HID ☑ハロゲン　エアコン ☑AC □AAC □C □無

キャブ内 □シート破れ □タバコ焦げ

ETC □1.0 ☑2.0 □無　バックカメラ □カラー □モノクロ ☑無

ミラー格納 ☑左 □右 □無　□ナビ □TV ☑ラジオ □ドラレコ

☑集中ロック □アイドリングストップ □坂道発進 □軽減ブレーキ ☑車線逸脱 □ふらつき

□オートクルーズ

高床、車両総重量 6935kg

株式会社 安城トラックセンター 点検者① / ② / ③ / ④ / ⑤ /

□未使用車　形状 平・クレーン付　ボデーメーカー パブコ (E43H 115R)

燃料タンク 100 +　アドブルー (有) 無　バッテリー (12V) 24V

荷台内寸法(mm) L 3700 W 2090 H 370　門幅　門高

フロントガラス 良好 飛石有 (所) 要交換 点検 1

用フック4対、床鉄板

9974錠(TH-ZX264HRSA) 2019/7、フック格納、263土平、ラジコン

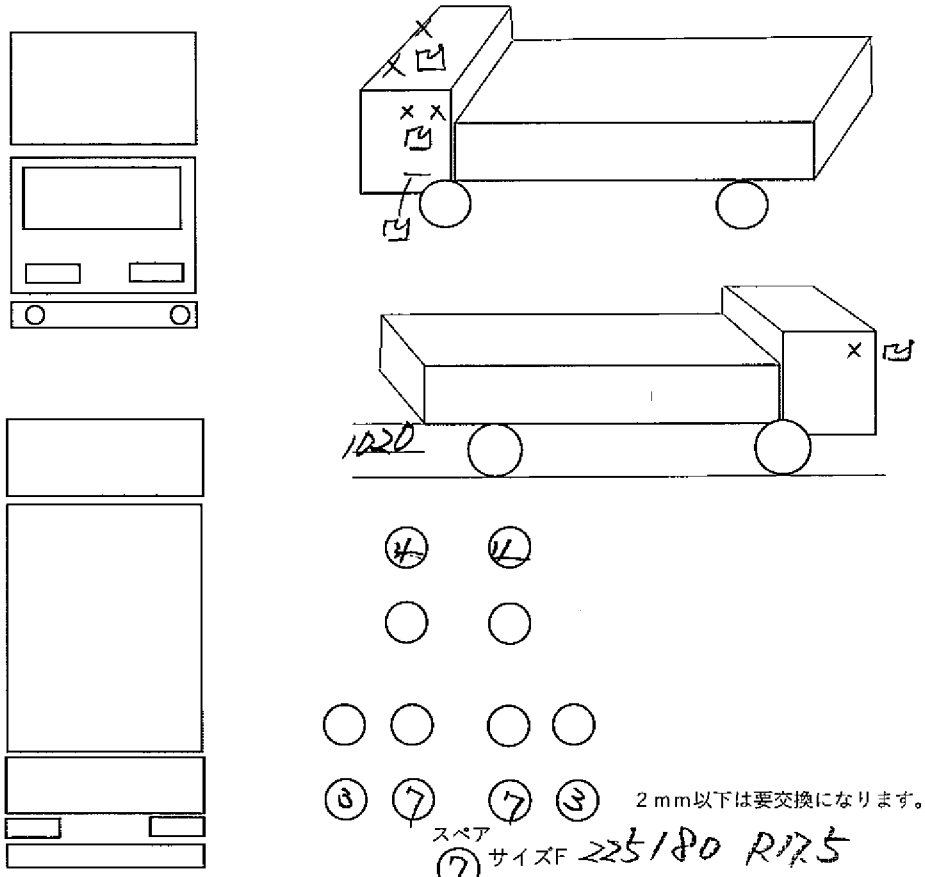

2mm以下は要交換になります。

スペア ⑦ サイズF 225/80 R17.5

サイズR 〃

参考とし、現車を優先させていただきます