車輌チェックシート

在庫番号	F01760	初度登録 S・H・(R) 5年 8月		車名	三菱
車台番号	FK65F-611036	コーション	(有) 無	型 式	2KG-FK65F
走行距離	572 km	タコグラフ	(無) 一体 別体 その他 年		
入庫時ナンバー	(有) 無	登録歴	(自) 営 レ 不明	最大積載量	2,750 kg
車検有効期限	R 7 年 8 月 29 日 抹消 切れ			リサイクル	10,910 円
エンジン	220馬力 162 kw	型式 6M60		気筒数	3 4 5 (6) 8 他 ( )

ターボ	(有) 無	エンジンオイル量	多 (普) 少	水混入	有 (無)	エンジン油漏れ	有 (無)
ラジエター量	多 (普) 少	オイル混入	有 (無)	漏れ	有 (無)	サビ	有 (無)

ミッション	(MT) AT 6 速	油漏れ	有 (無)	異音	有 (無)	リターダー	有 (無)
クラッチ	(有) 無 □2ペダル ☑3ペダル			油漏れ	有 (無)	異音	有 (無)

デフ	油漏れ 有 (無)	異音	有 (無)

フレーム	サビ 腐食 (無) 少 多	フレーム番号	(鮮明) 不鮮明
サスペンション	□リーフ ☑エアサス (後輪) 総輪		

シャシ	□保証書 □取扱説明書 □記録簿	架装	□保証書 □取扱説明書

メインキー	2本 サブ 本 ☑イモビ ☑キーレス □スマート	ボデー 2 本	タンク 本	アド 本	
ヘッドライト	□LED ☑HID □ハロゲン	エアコン	□AC ☑AAC □C □無		
キャブ内	□シート破れ □タバコ焦げ				
ETC	□1.0 □2.0 ☑無	バックカメラ	☑カラー □モノクロ □無		
ミラー格納	☑左 □右 □無	□ナビ □TV ☑ラジオ □ドラレコ			

☑集中ロック □アイドリングストップ ☑坂道発進 ☑軽減ブレーキ ☑車線逸脱 ☑ふらつき

☑オートクルーズ

アルミホイール

株式会社 安城トラックセンター 点検者① (前道) ② (不田) ③ / ④ / ⑤ /

☑未使用車 形状 ウイング ボデーメーカー パブコ (22-9C5100)

燃料タンク 200+ アドブルー (有) 無 バッテリー 12V (24V)

荷台内寸法(mm) L 6.230 W 2.410 H 2.400 門幅 2.290 門高 2.300

フロントガラス (良好) 飛石有 (所) 要交換

ラッシングレール2段、内フック5対

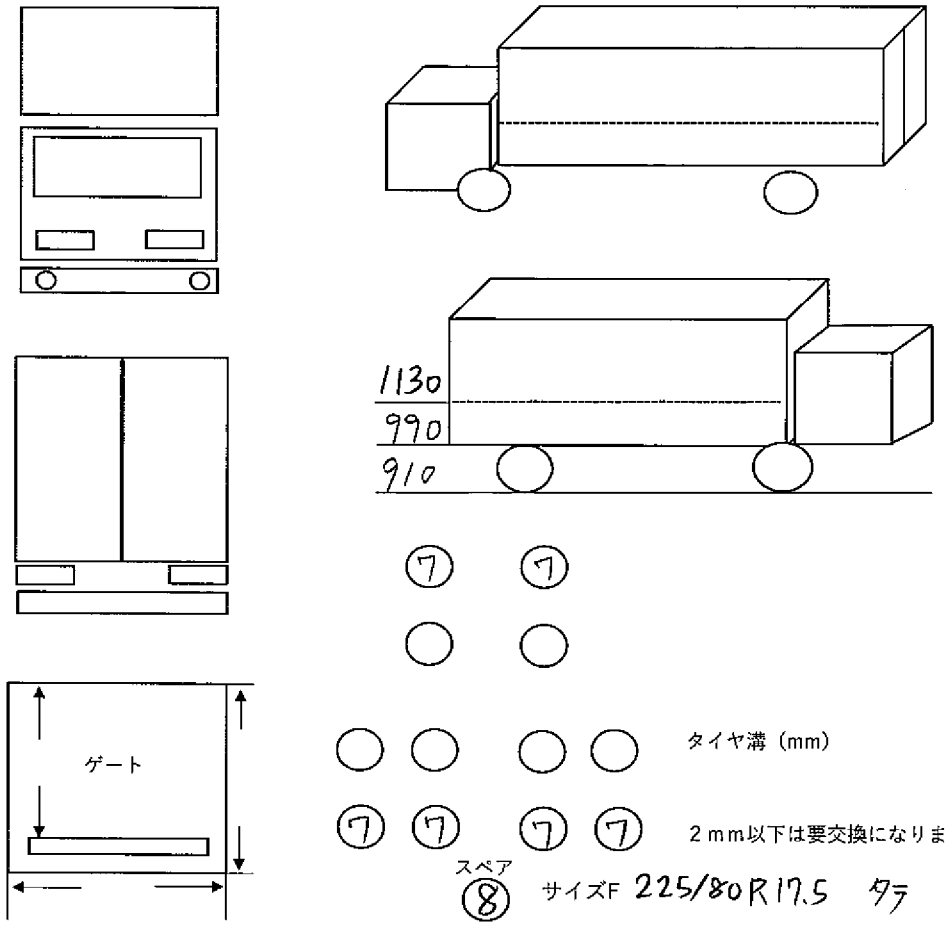

タイヤ溝 (mm)

2mm以下は要交換になります。

スペア ⑧ サイズF 225/80R17.5 タテ

サイズR 〃 〃

参考とし、現車を優先させていただきます